SL5000WPH ULTRA LED LED染色切割灯

SMART 系列

产品参数

光学系统
光源：大功率1500W白光LED
整灯色温：6000K
光源寿命：20000小时
显色指数：Ra可达95，R9可达95
光学镜头：高清光学镜片

扫描
水平扫描:540°(16 bit精度扫描)
垂直扫描:270°(16 bit精度扫描)
具有自动纠错的复位功能

颜色系统
CMY+CTO无极混色系统，彩色输出饱和度高，色彩纯正
CTO可线性调节色温: 2700K-6500K

2个色片盘：各6个不可拔插式色片+白光，带双向旋转的彩虹效果

图案系统
1个旋转图案盘：6个插拔式的旋转图案片+白圆，带图案抖动和图案任意定位功能,图案外径：34mm

效果
调焦
变焦范围：5°-50°
带自动调焦功能
柔光：1 个可切换柔光片
切割盘：一组由4个切角片组成可控制的光斑切角系统，整个切角系统可做±90°旋转
光圈：5%-100%线性调整
调光：0-100%线性电子调光
频闪：1-25Hz,可以选择随机频闪或脉冲频闪

防护等级
IP20

显示
复位检测设置：长按左右键锁住水平垂直扫描复位，可支持灯具在飞机箱内即完成复位检测

软件
7个内置程序可供选择
通过DMX数据线升级
可从控台完成更改DMX地址码，机器重设等功能
显示灯具和光源使用时间
2种通道模式:36/56个国际标准通道

控制
输入信号隔离保护功能
高温自动保护
Art-Net控制、RDM协议、DMX512和sACN协议

电气参数
电源： AC200-240V, 50/60Hz
整灯功率：1800W

尺寸重量
产品尺寸：467x321x826mm
净重：42 kg

特效

色片盘一:

色片盘二

旋转图案盘

尺寸图

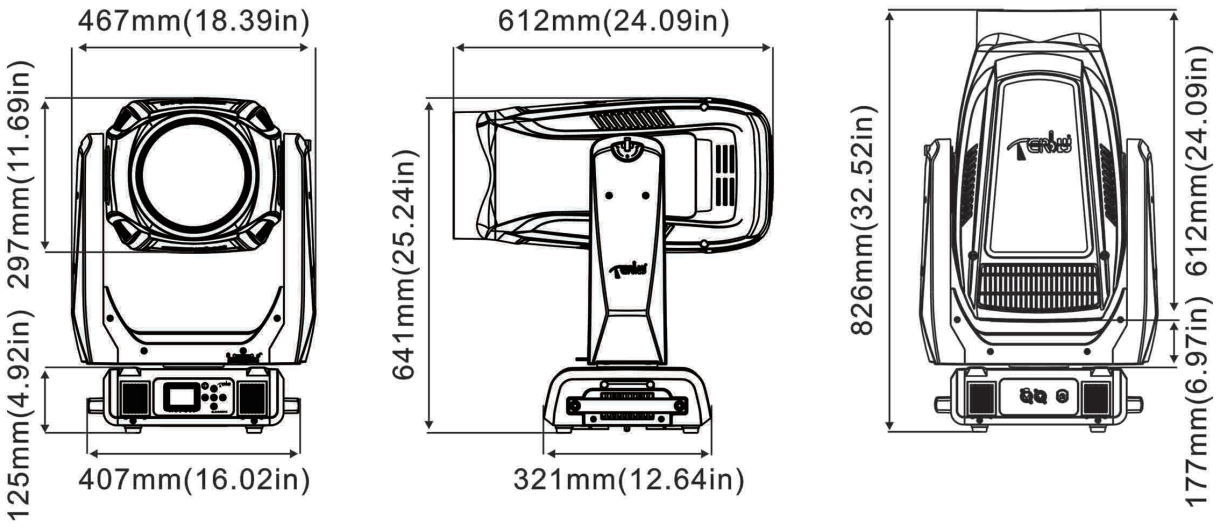

产品参数及图片仅供参考，更改恕不另行通知，具体以实物为准，本公司保留最终解释权。