OK7QZ

产品参数

光学

LED类型：7颗15W大功率RGBW 4合1 LED, 达到均匀细腻的混色效果

寿命：50,000H, 低能耗，节能环保LED

扫描

水平扫描：540 ° 或630 ° (16 bit精度扫描)

垂直扫描：270 ° (16 bit精度扫描)

先进的扫描系统更加快速，稳定，安静，具有自动纠错的复位功能

颜色

均匀的RGBW混色系统和彩虹效果

可手动调节白平衡，预设2700K,3200K, 4300K, 5600K, 6500K, 8000K色温模式

可圈控，制造更加炫丽的追逐效果

规格

3种通道模式：19/16/23个国际标准DMX512通道

3种控制模式：DMX信号控制/主从/声控模式

放大：9°-52° 线性放大

高速电子调节频闪可达1-25次/秒或随机频闪

总调光通道颗同时控制颜色的明暗变化和闭光

显示

先进方便的触摸彩色液晶屏显示：带可充电式电池，无需上电就可以进入菜单设地址码和进行其他设置；待机15秒后按键自动上锁设置，防止误操作，长按菜单键3秒后激活按键

人性化的复位检测设置：长按菜单键和确认键锁住水平垂直扫描复位，可支持灯具在飞机箱内即完成复位检测

软件

7个内置程序可供选择

软件升级：通过DMX数据线方便、快捷升级软件

可从控台完成更改DMX地址码，机器重设，声控模式的转换等功能

显示灯具使用时间，方便客户及时了解灯具使用情况

其他功能

输入信号隔离保护功能，保证信号传输稳定，不受干扰

先进的RDM功能

电源:AC100-240v,50/60hz

包装尺寸:43.5x33x26cm

净重:5 kgs

毛重:7.5 kgs

特效

尺寸图

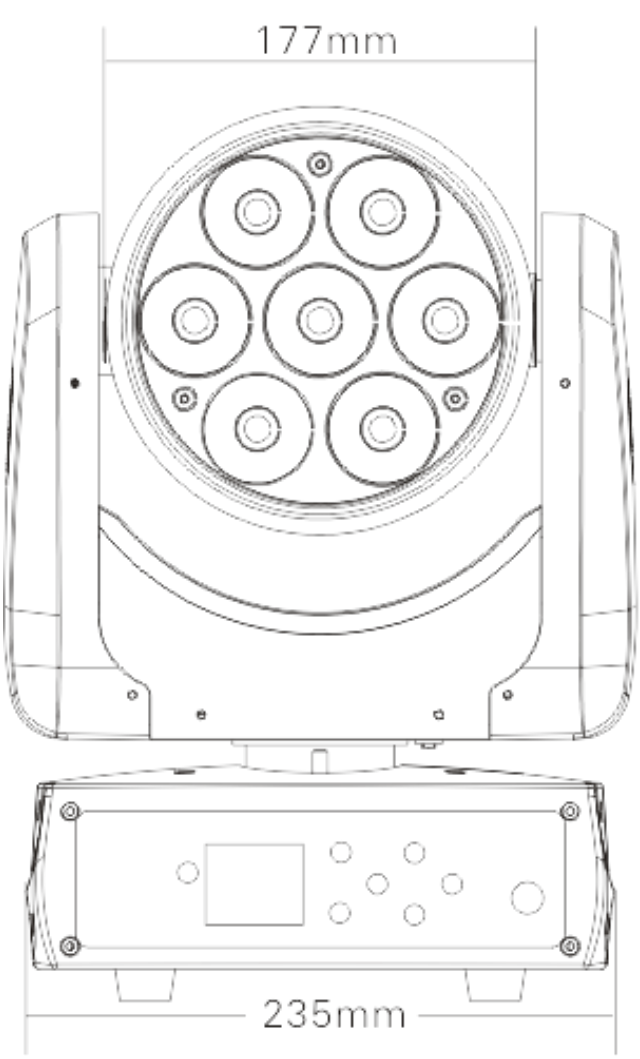

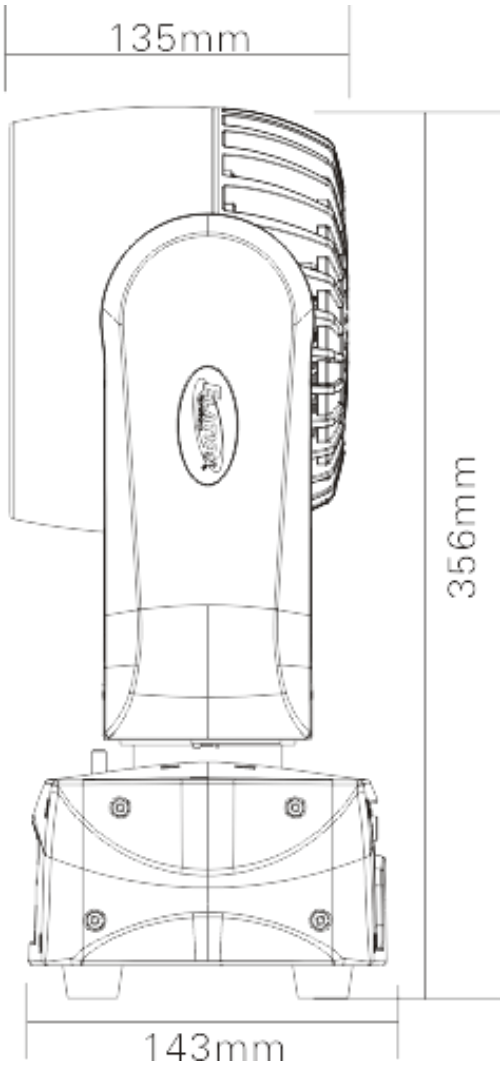

照度图

广州市浩洋电子股份有限公司
地址：广州市番禺区石碁镇莲运一横路18号
传真：+862039966398/39966389
网站：www.terbly.com
电话：+862039966388/39966399
邮箱：sales@teroly.com

Intensity LUX

Red leds	7730	1872	833
Green leds	1533	375	162
Bule leds	3268	824	370
White leds	430	110	50
Full leds	4293	1074	484

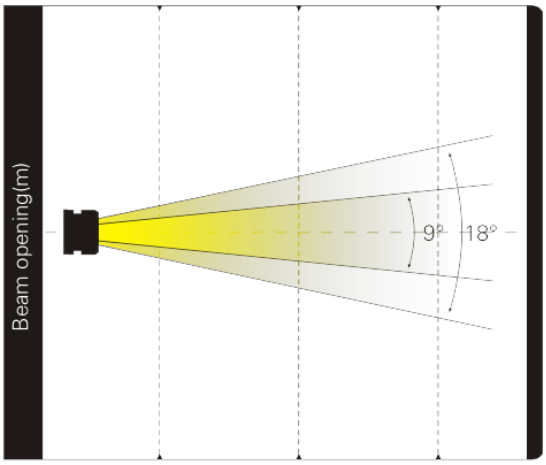

Distance(m)	2.5	5	7.5
9° Diameter(m)	Φ0.4	Φ0.8	Φ1.2
18° Diameter(m)	Φ0.8	Φ1.6	Φ2.4

Intensity LUX

Red leds	645	177	93
Green leds	120	34	17
Bule leds	296	77	39
White leds	40	11	5
Full leds	350	96	49

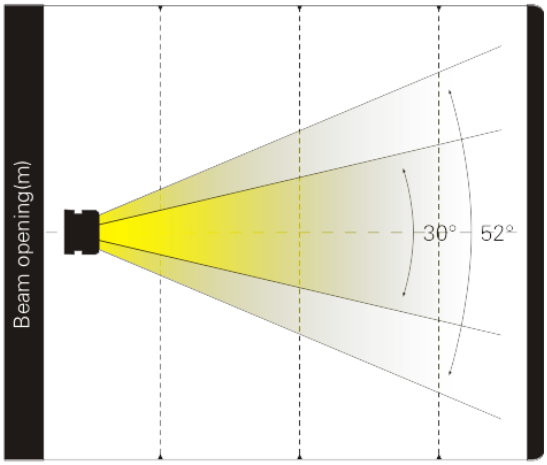

Distance(m)	2.5	5	7.5
30° Diameter(m)	Φ1.35	Φ2.7	Φ4.05
52° Diameter(m)	Φ2.45	Φ4.9	Φ7.35

产品参数及图片仅供参考，更改恕不另行通知，具体以实物为准，本公司保留最终解释权。