光束电脑灯V1500TB-ER

产品参数

光学
灯泡：Philips MSR GOLD 1510 SA/DE
色温：6000K，寿命：750H

扫描
水平扫描：540°或630°(16 bit精度扫描)
垂直扫描：270°(16 bit精度扫描)
先进的扫描系统更加快速，稳定，安静，具有自动纠错的复位功能

颜色
均匀顺滑的CMY+CTO混色系统
色温校正：0-100%线性降色温系统，色温2700K-6500K线性调整
1个色片盘：8个插拔式色片+白光，半色效果，色片可任意定位，带双向旋转的彩虹效果
具有多达30个预设CMY及颜色盘混色效果和颜色宏异步运行
可插拔式色片系统，方便更换色片

图案
1个旋转图案盘：6个插拔式的旋转图案片+白圆，带图案抖动和图案任意定位功能
1个固定图案盘：7个固定图案片+白圆，带图案抖动和图案任意定位功能
可插拔式图案片系统，方便更换图案片

规格
3种通道模式：21/19/32个国际DMX通道
棱镜盘：旋转3棱镜，可正反方向旋转，并具有棱镜定位功能
调焦：独特的电子调焦系统无需调焦镜，超微顺滑调整焦距
频闪：频率最高可以25次每秒，并可选择随机频闪及脉冲频闪
调光：0-100%线性调光
雾化：均匀的的柔光效果
光斑角度：5°，制造接近平行的的特殊光束效果
电子整流器：重量更轻，亮度更强，灯泡更稳定

显示
美观的蓝白液晶显示：带可充电式电池，无需上电就可以进入菜单设地址码和进行其他设置；待机15秒后按键自动上锁设置，防止误操作，长按菜单键3秒后激活按键
人性化的复位检测设置：长按菜单键和确认键锁住水平垂直扫描复位，可支持灯具在飞机箱内即完成复位检测

软件
7个内置程序可供选择
软件升级：通过DMX数据线方便、快捷升级软件
可从控台完成更改DMX地址码，遥控开关灯泡，机器重设，声控模式的转换等功能
显示灯具、灯泡使用时间，方便客户及时了解灯泡使用情况

其他功能
输入信号隔离保护功能，保证信号传输稳定，不受干扰
高温自动保护，智能感应温度过高的时候自动关闭灯泡使灯具冷却后再开泡，保证灯具的安全使用
内置无线接收系统：无需连接信号线，信号传输稳定不受干扰

电源
AC100-240V, 50/60HZ

尺寸重量
包装尺寸: 60x56x80cm
净重: 33kgs
毛重: 66kgs(飞机箱包装)

特效

尺寸图

广州市浩洋电子股份有限公司
地址：广州市番禺区石碁镇蓮运一横路18号
传真：+862039966398/39966389
网站：www.terbly.com
电话：+862039966388/39966399
邮箱：sales@teroly.com

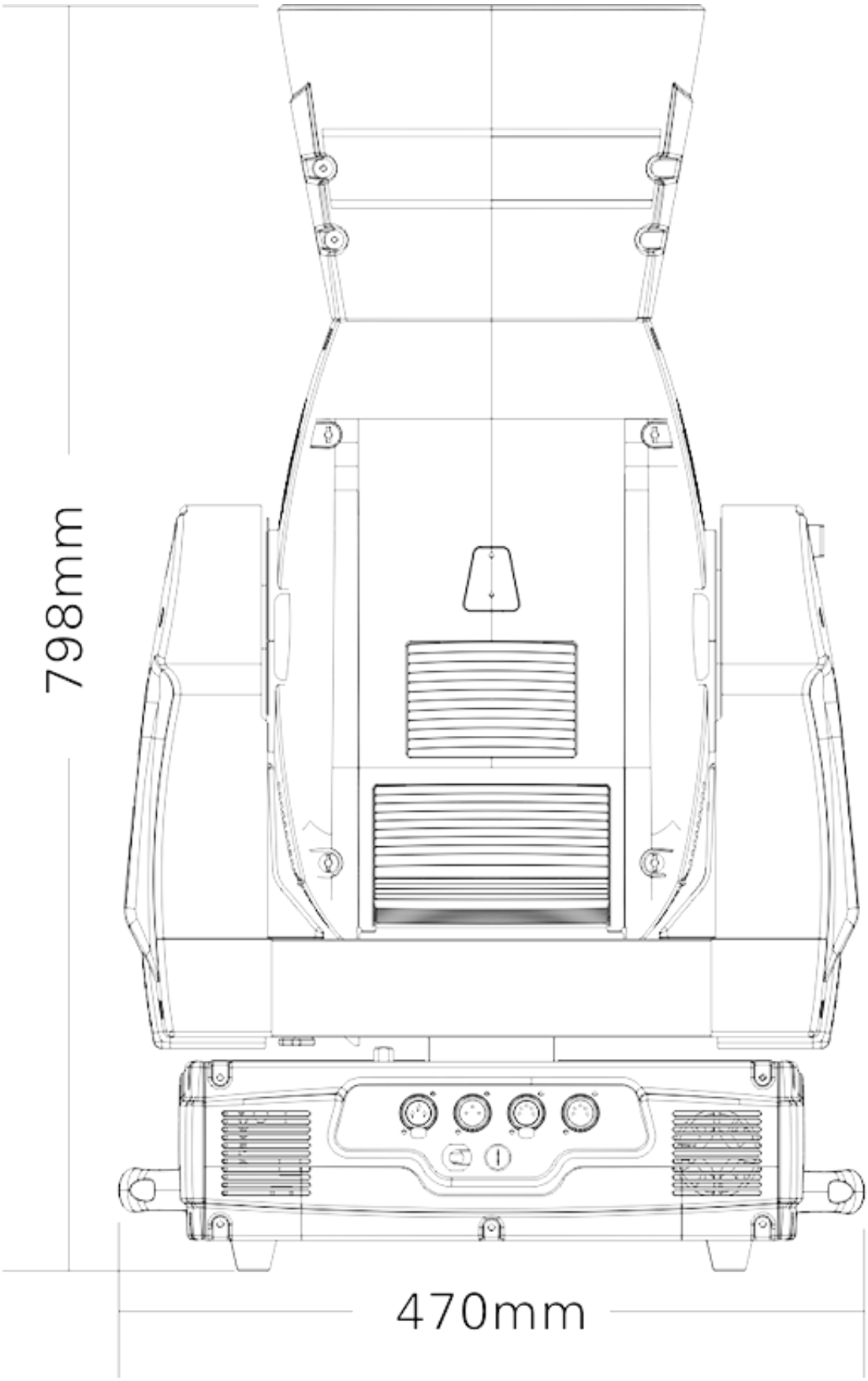

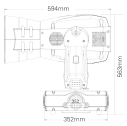

照度图

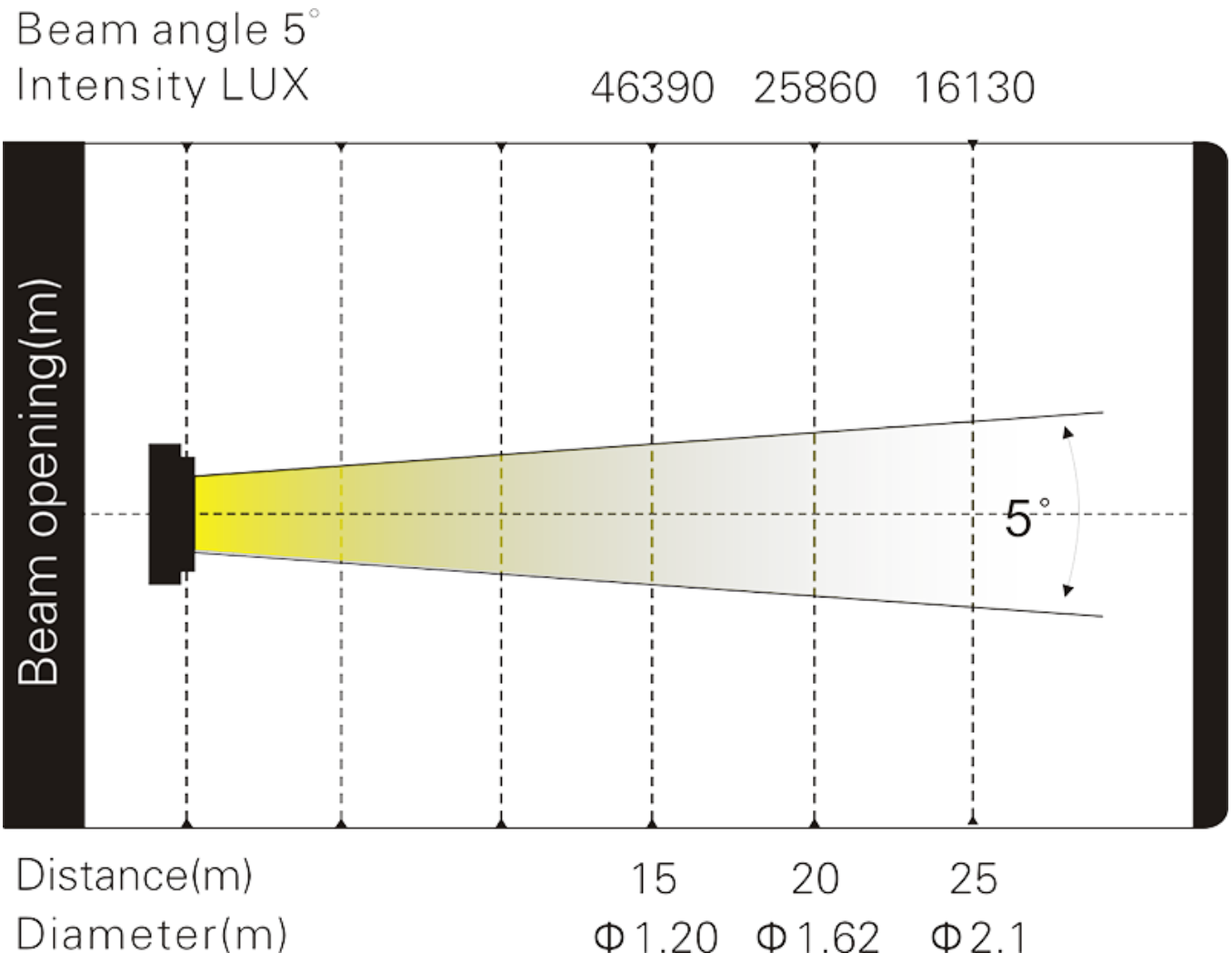

产品参数及图片仅供参考，更改恕不另行通知，具体以实物为准，本公司保留最终解释权。