广州市浩洋电子股份有限公司
地址：广州市番禺区石基镇海涌路109号 电话：+86 2039966388/39966399
传真：+86 20 39966398/39966389 邮箱：sales@terbly.com
网站：www.terbly.com

GLB12FX IP LED防水多功能条灯

产品参数

光学系统
光源：12X60W RGBW LED，48X2W点缀灯，256X1W频闪灯
灯具色温：6500K
光源寿命：20000小时
灯具显色指数：≥70
灯具光通量：28000lm

扫描
垂直扫描: 200 °

颜色系统
RGBW混色系统
可线性调节色温：2700K-8000K
多种预设颜色和宏

效果
变焦范围：光束角：6°-55°，光斑角：10°-82°
调光：0-100%线性调光
频闪：最高可达25Hz,可以选择随机频闪或脉冲频闪
双白频闪线(每边128像素)
点控
刷新率：900 -25000 Hz
星空点缀背景灯

防护等级
IP65

显示
LCD显示屏
复位检测设置：长按左右键锁住水平垂直扫描复位，可支持灯具在飞机箱内即完成复位检测

软件
7个内置程序可供选择
通过DMX数据线升级
可从控台完成更改DMX地址码，机器重设等功能
显示灯具和光源使用时间
2种通道模式：29/188个国际标准通道

控制
输入信号隔离保护功能
高温自动保护
内置无线功能
可选Art-Net控制
RDM协议

电气参数
电源：AC100-240V, 50/60Hz
整灯功率：1400W

尺寸重量
产品尺寸：100.4x21.7x33.6cm
净重：33.0Kgs

特效

尺寸图

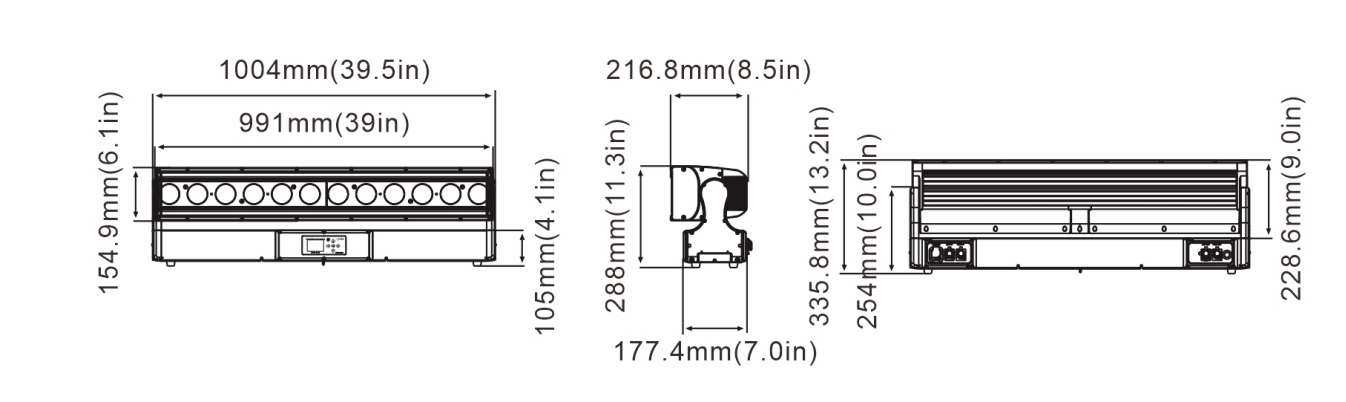

照度图

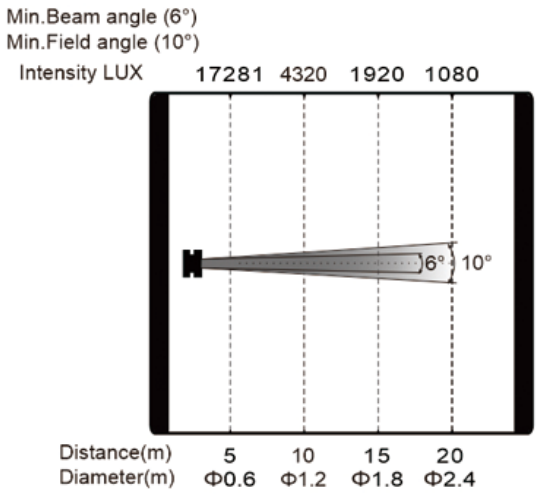

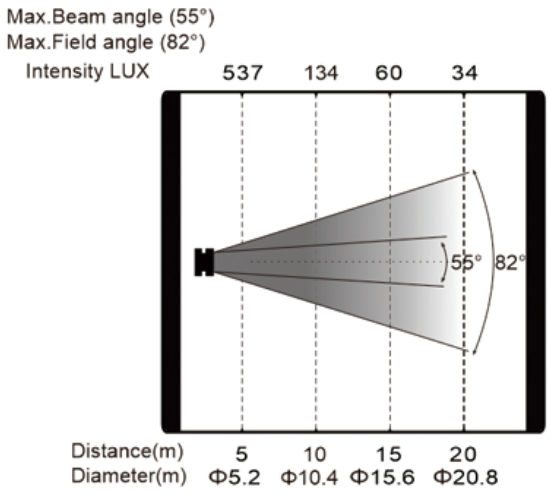

产品参数及图片仅供参考，更改恕不另行通知，具体以实物为准，本公司保留最终解释权。