V1000P 切割灯（中程）

产品参数

光学系统
光源：ORSAM Lok-it! HTI 1000/PS（可选Philips MSR GOLD 1000 mini FASTFIT）
色温：6000K
光源寿命：>750小时

扫描
水平扫描:540°或630°（16bit精度扫描）
垂直扫描:270°（16bit精度扫描）
具有自动纠错的复位功能

颜色系统
6层混色系统：CMY+CTO+正红+正蓝
1个色片盘：5个插拔式色片+白光，半色效果，色片可任意定位，带双向旋转的彩虹效果
具有30个预设CMY及颜色盘混色效果和颜色宏异步运行

图案系统
2个旋转图案盘：各带7个插拔式的旋转图案片+白圆，带图案抖动和图案任意定位功能,图案外径：30mm
1个动态效果盘

效果
调焦
放大：12.6°-55.5°
带自动调焦功能
1个棱镜盘：3棱镜，可正反方向旋转，并具有棱镜宏功能
雾化系统
切割盘：一组由4个切角片组成可控制的光斑切角系统，整个切角系统可做90°旋转
光圈：5%-100%线性调整
调光：0-100%线性调光
频闪：最高可达25Hz,可以选择随机频闪或脉冲频闪

防护等级
IP20

显示
显示屏：带可充电式电池，无需上电就可以进入菜单设地址码和进行其他设置；待机15秒后按键自动上锁设置，防止误操作，长按菜单键3秒后激活按键
复位检测设置：长按左右键锁住水平垂直扫描复位，可支持灯具在飞机箱内即完成复位检测

软件
7个内置程序可供选择
通过DMX数据线升级
可从控台完成更改DMX地址码，遥控开关灯泡，机器重设等功能
显示灯具和光源使用时间
3种通道模式：40/38/63个国际标准通道

控制
输入信号隔离保护功能
高温自动保护
可选内置无线功能
可选Art-Net控制
RDM功能

电气参数
电源：AC100-240V, 50/60Hz
整灯功率：1300W

尺寸重量

产品尺寸：44.3x31.7x69.7cm
包装尺寸（纸箱）：99.0x56.5x45.5cm
净重：46.5kgs
毛重（纸箱）：52.5kgs

特效

色片盘 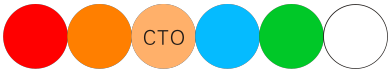

旋转图案盘一

旋转图案盘二 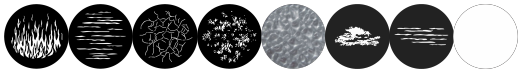

尺寸图

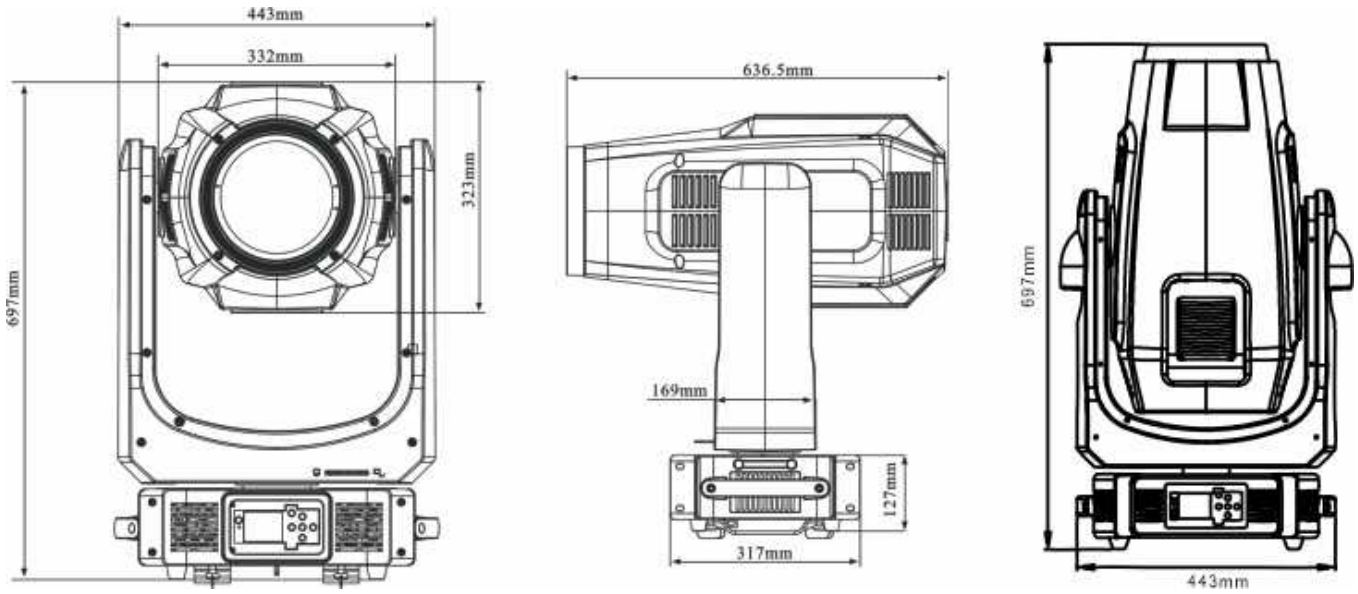

照度图

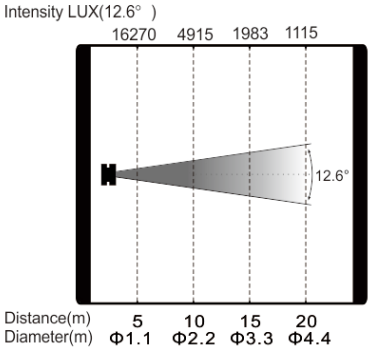

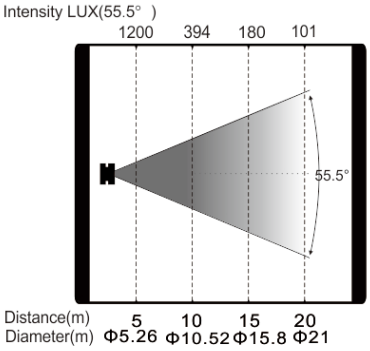

产品参数及图片仅供参考，更改恕不另行通知，具体以实物为准，本公司保留最终解释权。