广州市浩洋电子股份有限公司
地址：广州市番禺区石基镇海涌路109号 电话：+86 2039966388/39966399
传真：+86 20 39966398/39966389 邮箱：sales@terbly.com
网站：www.terbly.com

GMV-01 气密性测试仪

产品参数

产品
类型：配件系列——气密性测试仪

效果
量程: 17L/min
正压：60kPa
负压：-60kPa

防护等级
IP20

显示
显示屏：LCD显示屏

软件

通过USB升级软件

电气参数
电源：AC100-240V,50/60Hz
工作功率：50W
待机功率：3W

尺寸重量
产品尺寸：41.9x36.2x16.5cm
包装尺寸（纸箱）：50.0x41.5x28.5cm
净重：6.0kgs
毛重（纸箱）：7.5kgs

特效

尺寸图

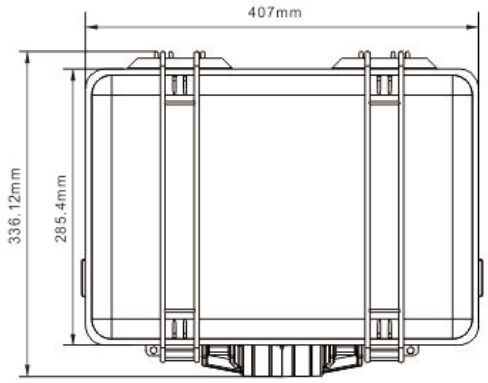

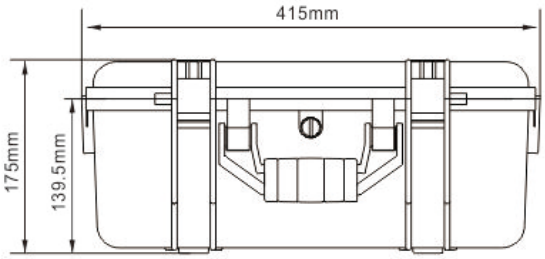

产品参数及图片仅供参考，更改恕不另行通知，具体以实物为准，本公司保留最终解释权。