广州市浩洋电子股份有限公司
地址：广州市番禺区石基镇海涌路109号 电话：+86 2039966388/39966399
传真：+86 20 39966398/39966389 邮箱：sales@terbly.com
网站：www.terbly.com

T90H(CW/WW) LED成像灯

产品参数

光学系统
光源：单颗大功率LED模组160W
色温：5700K（CW),3200K(WW)
光源寿命：50000小时
显色指数：可达90（CW),可达92(WW)
光通量：14000lm(CW),11500lm(WW)
光学角度：26°(可选19°/36°/50°)

效果
调光：0-100%线性调光
频闪：最高可达25Hz
Gamma值：2.0, 2.2, 2.4, 2.6，2.8，适应不同视觉线性要求
刷新率：900-1,500Hz, 25,000Hz，适应不同摄像机快门速度

防护等级

IP20

软件
通过DMX数据线升级
3种通道模式：2/5/7个国际标准通道

控制
RDM协议

电气参数
电源：AC100-240V, 50/60Hz
整灯功率：170W

尺寸重量
产品尺寸：30.0x43.9x69.8cm
包装尺寸（纸箱）：57.5x39.5x35.5cm
净重(裸灯）：7.4kgs
毛重（纸箱）：9.7kgs

特效

尺寸图

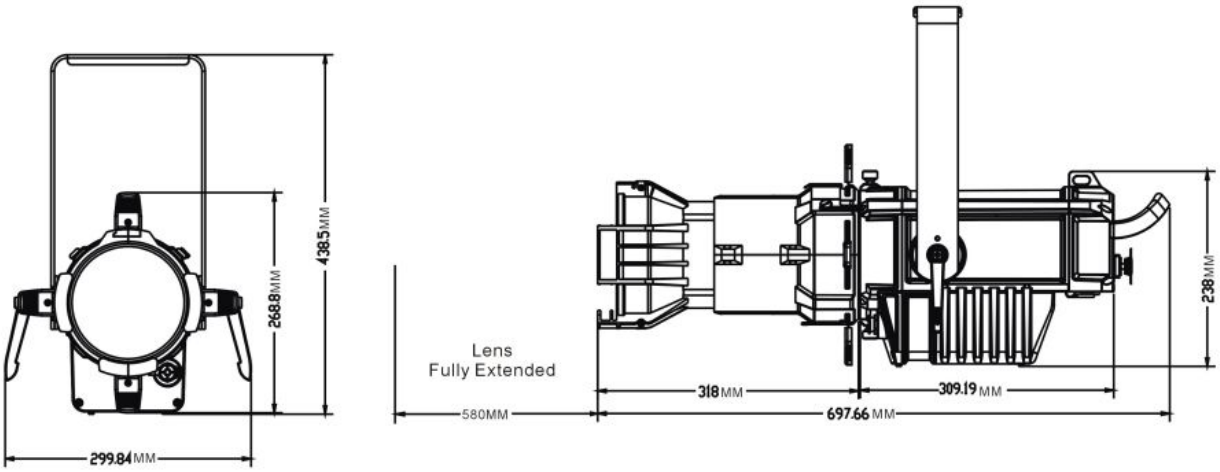
438.5MM
268.8MM
299.84MM
Lens
Fully Extended
580MM
318MM
309.19MM
697.66MM
238MM

照度图

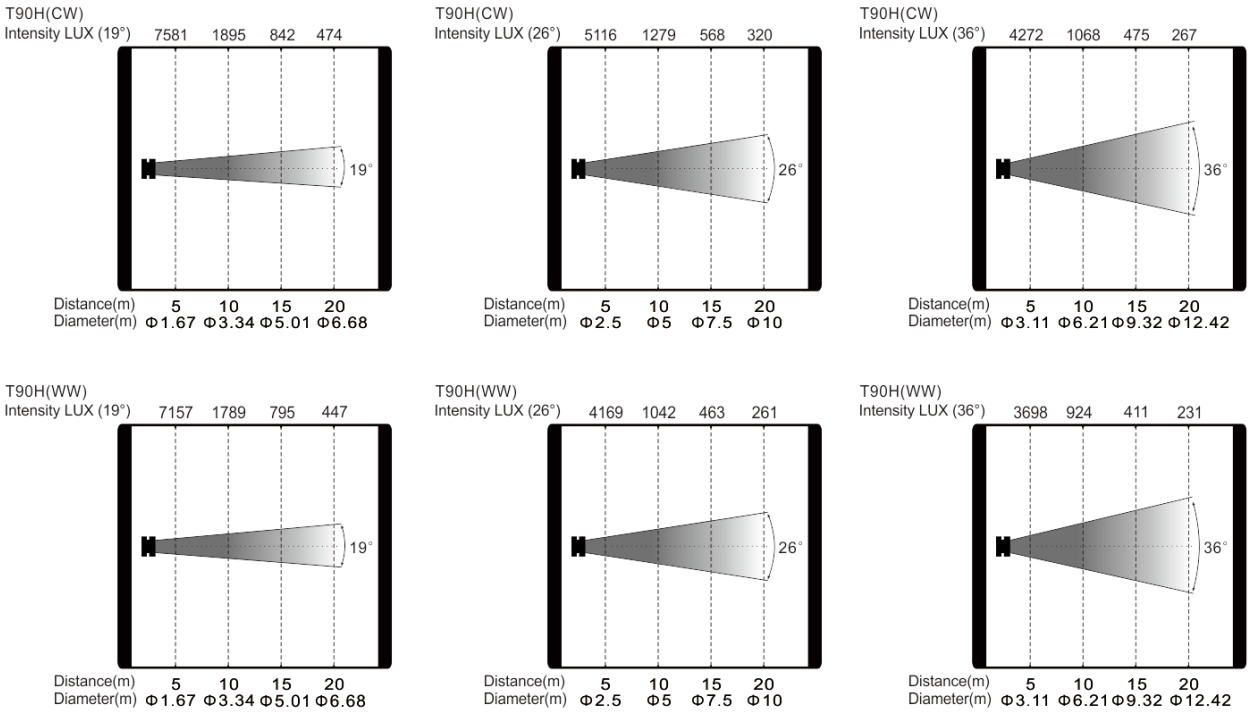
T90H(CW)
Intensity LUX (19°) 7581 1895 842 474
19°
Distance(m) 5 10 15 20
Diameter(m) Φ1.67 Φ3.34 Φ5.01 Φ6.68
T90H(CW)
Intensity LUX (26°) 5116 1279 568 320
26°
Distance(m) 5 10 15 20
Diameter(m) Φ2.5 Φ5 Φ7.5 Φ10
T90H(CW)
Intensity LUX (36°) 4272 1068 475 267
36°
Distance(m) 5 10 15 20
Diameter(m) Φ3.11 Φ6.21 Φ9.32 Φ12.42
T90H(WW)
Intensity LUX (19°) 7157 1789 795 447
19°
Distance(m) 5 10 15 20
Diameter(m) Φ1.67 Φ3.34 Φ5.01 Φ6.68
T90H(WW)
Intensity LUX (26°) 4169 1042 463 261
26°
Distance(m) 5 10 15 20
Diameter(m) Φ2.5 Φ5 Φ7.5 Φ10
T90H(WW)
Intensity LUX (36°) 3698 924 411 231
36°
Distance(m) 5 10 15 20
Diameter(m) Φ3.11 Φ6.21 Φ9.32 Φ12.42

产品参数及图片仅供参考，更改恕不另行通知，具体以实物为准，本公司保留最终解释权。