广州市浩洋电子股份有限公司
地址：广州市番禺区石基镇海涌路109号 电话：+86 2039966388/39966399
传真：+86 20 39966398/39966389 邮箱：sales@terbly.com
网站：www.terbly.com

图案灯V700S-E

产品参数

灯泡：Philips MSR 700 GOLD SA/2 DE，色温：7500K, 灯泡寿命：750h
24个国际标准DMX512通道,可选扩展通道35个
水平扫描：540°或630°(16bit精度扫描)
垂直扫描：265°(16bit精度扫描)
均匀的CMY混色系统
色片盘：8个插拔式色片+白光，带双向旋转的彩虹效果
双旋转图案盘：各有6个插拔式的旋转图案片+白圆，带图案抖动和图案任意定位功能
棱镜效果盘：3棱镜
频闪：双铡刀频闪频率最高可达13次每秒，并可选择随机频闪及脉冲频闪
调光：0%~100%线性调光
调焦：电子调焦，超微顺滑调整焦距
光圈：5%~100%顺滑变化改变光斑大小，可选择光圈脉冲功能
放大：14°~32°间自由调节
动感效果：可模拟火焰，流水等动态效果
美观的蓝白液晶显示

电子整流器：重量更轻，亮度更强，灯泡更稳定，更环保，更节能
可从控台完成更改DMX地址码，遥控开关灯泡，机器重设，声控模式的转换等功能
可选版本：
V700S-ER: 内置无线接收系统
V700S: 带电感镇流器

电源: AC100~240V, 50/60HZ
包装尺寸: 72x46x57cm
净重: 32.5kgs

特效

尺寸图

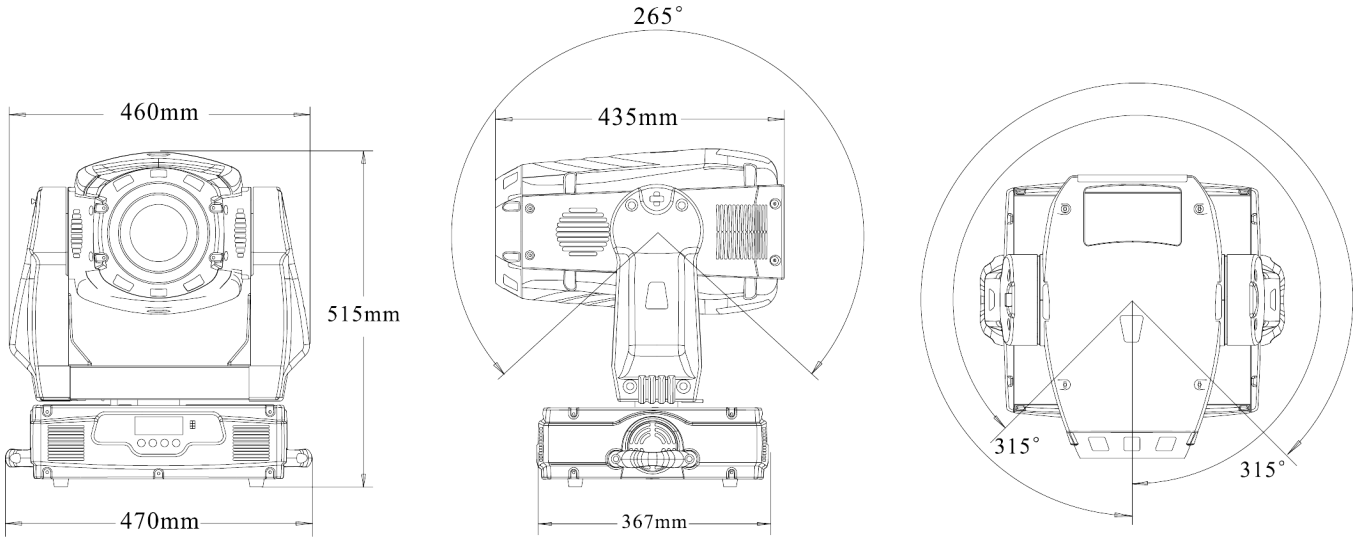

照度图

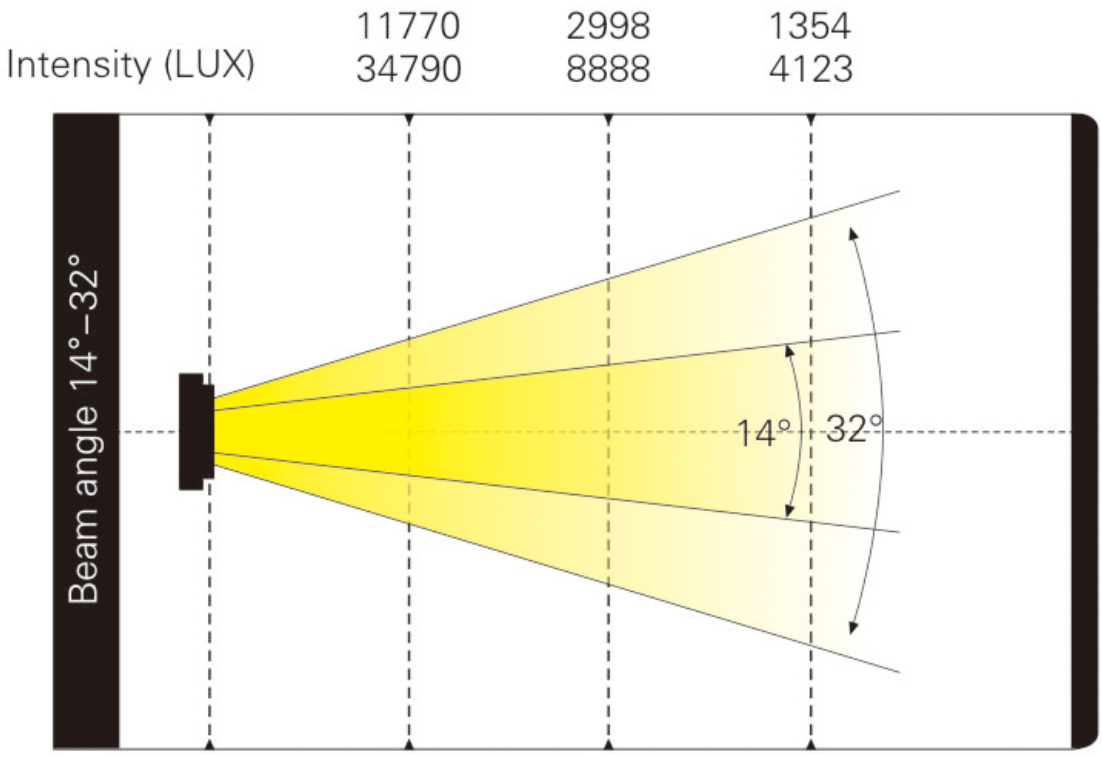

Distance(m)	5	10	15
14˚Diameter(m)	Φ0.7	Φ1.4	Φ2.0
32˚Diameter(m)	Φ1.3	Φ2.6	Φ3.9

产品参数及图片仅供参考，更改恕不另行通知，具体以实物为准，本公司保留最终解释权。